- Konstruktion gemäss Richtlinie TBA „Wegleitung für die Submission, Ausführung und Erstellung von Lichtsignalanlagen“, inkl. Anhang.
- Oberflächenschutz gemäss Richtlinie TBA „Korrosionsschutzspezifikation für Signalmasten, Erstschutzmassnahmen“
- Fundamente gemäss Normalien TBA
- Stahlqualität: Hohlprofile S355J2H, übrige Bauteile S355J2
- Schraubenqualität: Qualität 8.8 vorgespannt und feuerverzinkt
- Schweissnähte: Ausführungsklasse EXC3, Schweissnähte QC verschliffen, allgemein a= 5mm bzw. gemäss Planangaben
- Montage Neoprenlager Stützenfuss gem. Normalie 834-5 durch Stahlbau-Unternehmer

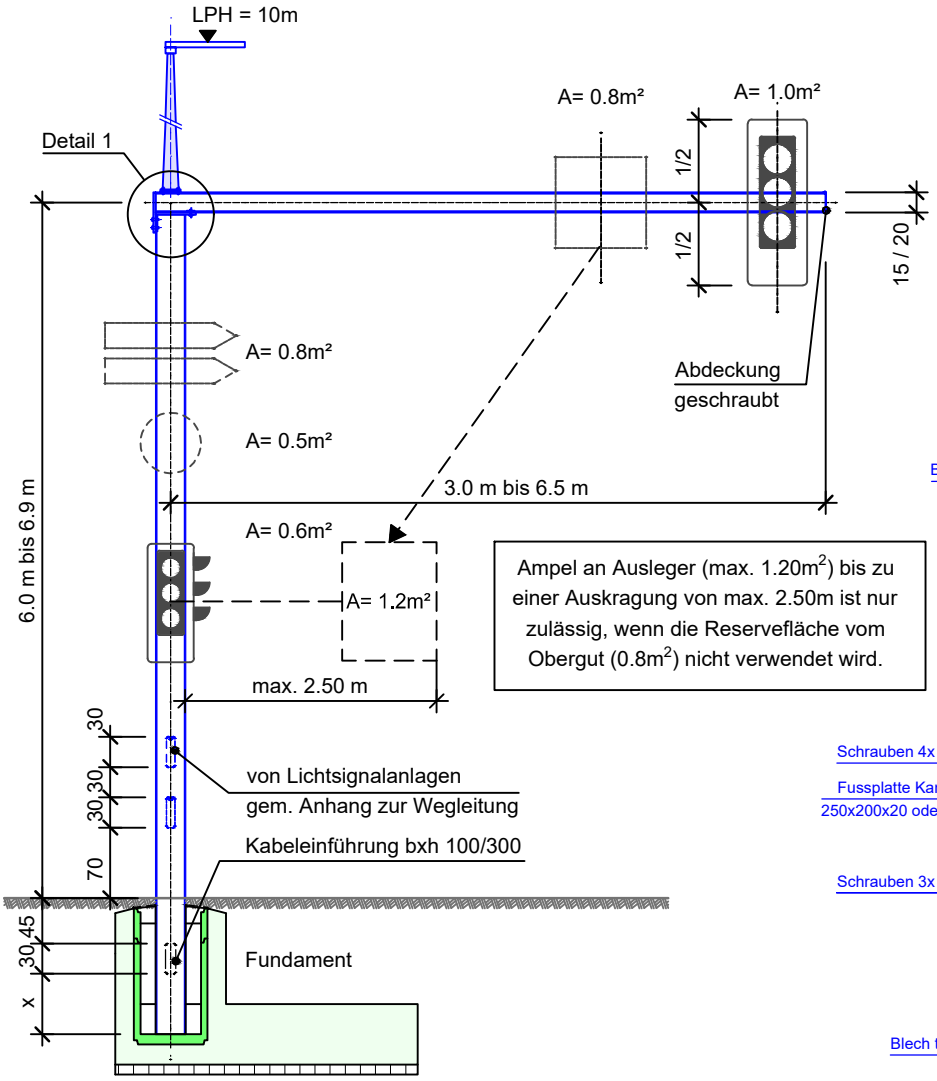


x = Höhe und Lage der Kabeleinführung ist jeweils auf der Baustelle zu messen

## Detail 1 1:20

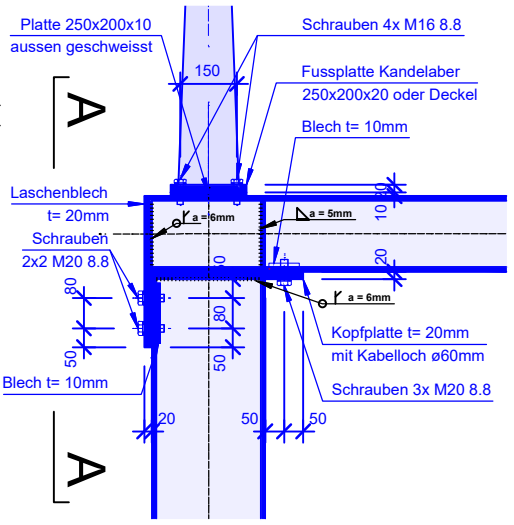


## Schnitt A-A 1:20

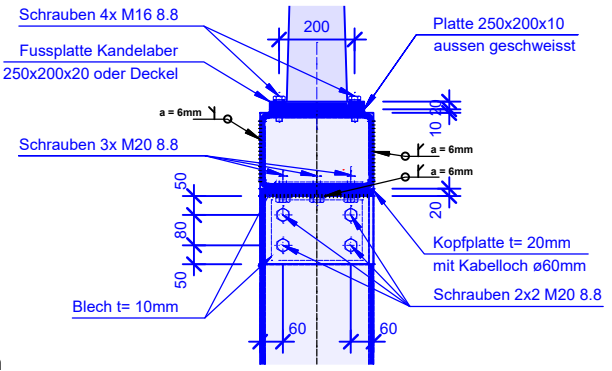


| | | Spannweite | ≤ 3.00 m | 3.01 - 3.50 m | 3.51 - 4.00 m | 4.01 - 4.50 m | 4.51 - 5.00 m | 5.01 - 5.50 m | 5.51 - 6.00 m | 6.01 - 6.50 m |
|---|---|---|---|---|---|---|---|---|---|---|
| Wind $q_{po}$=0.9kN/m² | Gel. Kat.: IIa | Riegelprofil | RRW250x150x10 | RRW250x150x10 | RRW250x150x10 | RRW250x150x10 | RRW300x200x10 | RRW300x200x10 | RRW300x200x10 | RRW300x200x10 |
| | | Überhöhung | - 0 mm | - 0 mm | - 10 mm | - 15 mm | - 0 mm | - 15 mm | - 20 mm | - 25 mm |
| | | Stützenprofil | RRW250x250x10 | RRW250x250x10 | RRW250x250x10 | RRW250x250x10 | RRW300x300x10 | RRW300x300x10 | RRW300x300x10 | RRW300x300x10 |
| | | Fundament: Boden φ>30° | FW:240²/FWB:120²-140 | FW:240²/FWB:120²-140 | FW:240²/FWB:120²-140 | FW:240²/FWB:120²-140 | FW:240²/FWB:140²-160 | FW:240²/FWB:140²-160 | FW:240²/FWB:140²-160 | FW:240²/FWB:140²-160 |
| | | Fundament: Boden φ>25° | FW:240²/FWB:140²-160 | FW:240²/FWB:140²-160 | FW:240²/FWB:140²-160 | FW:240²/FWB:140²-160 | FW:240²/FWB:140²-160 | FW:240²/FWB:140²-160 | FW:240²/FWB:140²-160 | FW:240²/FWB:140²-160 |
| | Gel. Kat.: III | Riegelprofil | RRW250x150x10 | RRW250x150x10 | RRW250x150x10 | RRW250x150x10 | RRW300x200x10 | RRW300x200x10 | RRW300x200x10 | RRW300x200x10 |
| | | Überhöhung | - 0 mm | - 0 mm | - 10 mm | - 15 mm | - 10 mm | - 15 mm | - 20 mm | - 25 mm |
| | | Stützenprofil | RRW250x250x10 | RRW250x250x10 | RRW250x250x10 | RRW250x250x10 | RRW300x300x10 | RRW300x300x10 | RRW300x300x10 | RRW300x300x10 |
| | | Fundament: Boden φ>30° | FW:180²/FWB:120²-140 | FW:180²/FWB:120²-140 | FW:180²/FWB:120²-140 | FW:180²/FWB:120²-140 | FW:180²/FWB:120²-140 | FW:240²/FWB:120²-140 | FW:240²/FWB:120²-140 | FW:240²/FWB:120²-140 |
| | | Fundament: Boden φ>25° | FW:180²/FWB:120²-140 | FW:180²/FWB:120²-140 | FW:180²/FWB:120²-140 | FW:180²/FWB:120²-140 | FW:240²/FWB:140²-160 | FW:240²/FWB:140²-160 | FW:240²/FWB:140²-160 | FW:240²/FWB:140²-160 |

Kanton Zürich
Baudirektion
Tiefbauamt

NORMALIEN FUER STAATSSTRASSEN

**Stahlbau Winkelmast**
mit 1 LSA

1:75

**864-1**

05.22